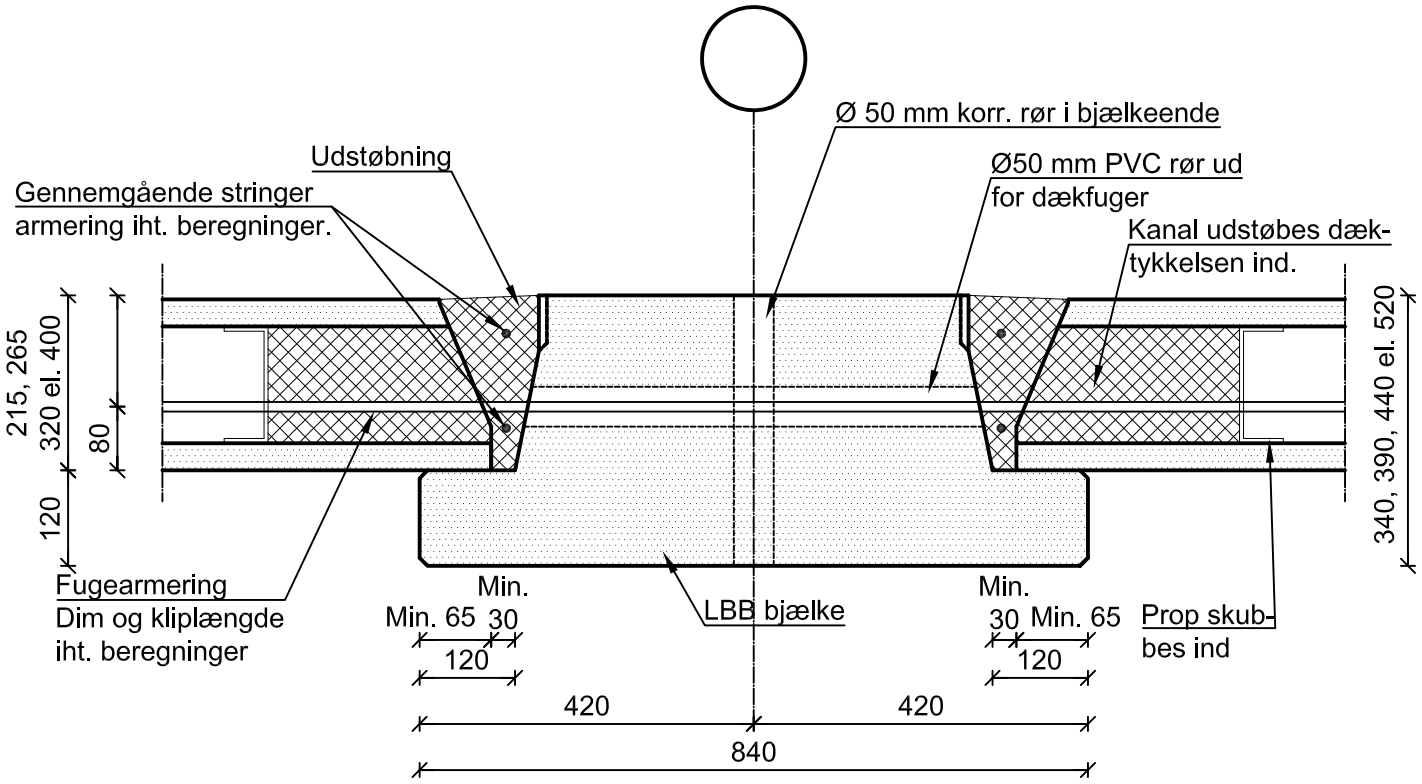

Vederlagsdybde dæk

Dæklængde	Projektmæssig vederlagsdybde
< 7,2	65 mm
7,2 - 14,4	75 mm
> 14,4	80 mm

Note:
LBB bjælker skal sikres mod kæntring under montage.
Alle ubenævnte mål er mm.

Emne: SAMLINGSDETALJER	Init.: MOC	Mål: 1:10	Filnr.: LBB-DE__1-02
Titel: Detalje ved huldæk og LBB bjælke (120 mm konsol)	Sidst gemt/rev.:	Dato: 13.1.2014	Tegnnr.: LBB/DE 1-02

CRH Concrete A/S
T: 70 10 35 10